A TERMINE DI LEGGE CI RISERVIAMO LA PROPRIETA' DI QUESTO DISEGNO. E' VIETATO RIPRODURLO, COMUNICARLO A TERZI O A DITTE CONCORRENTI SENZA NOSTRA PREVENTIVA AUTORIZZAZIONE SCRITTA.

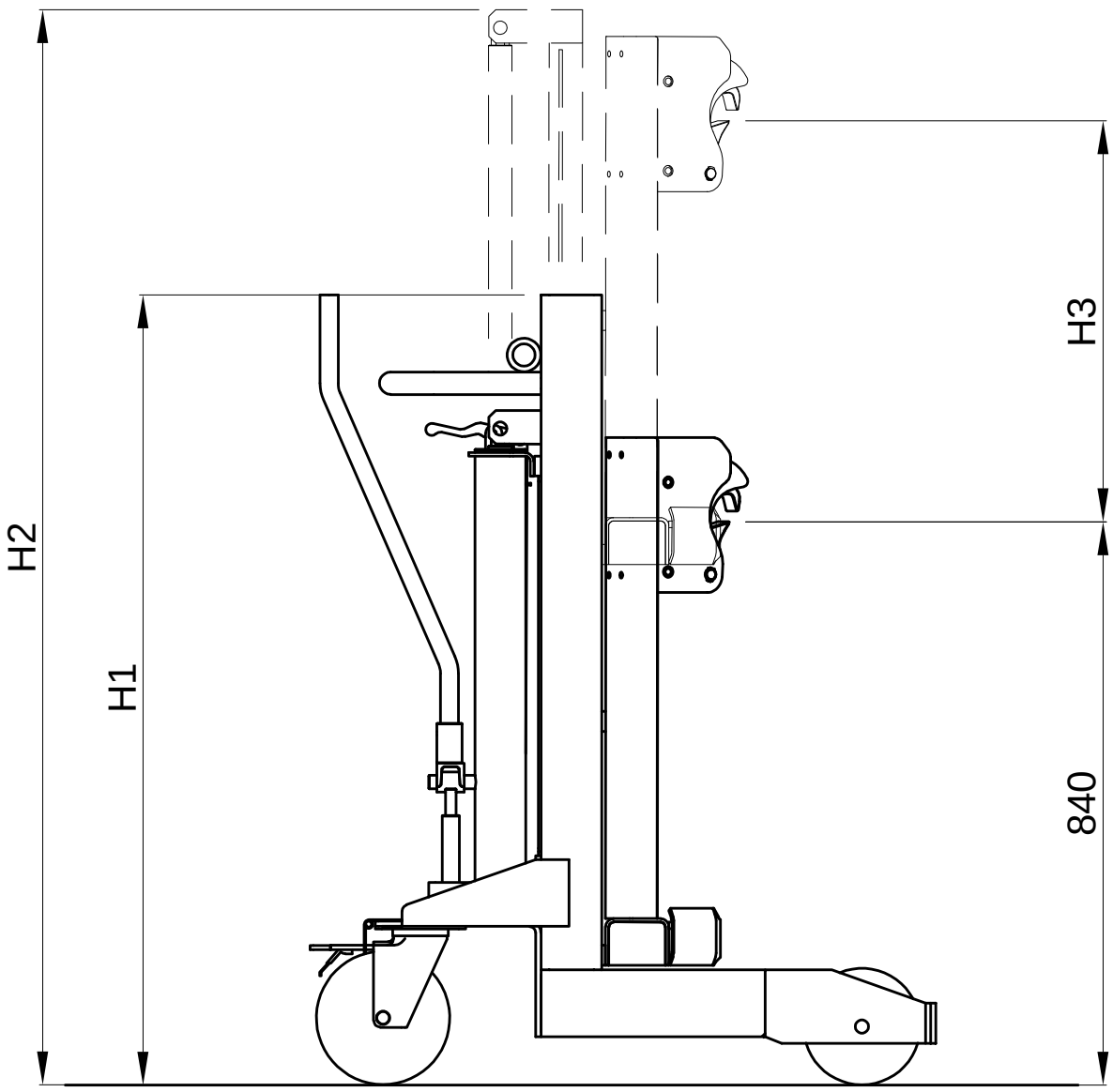

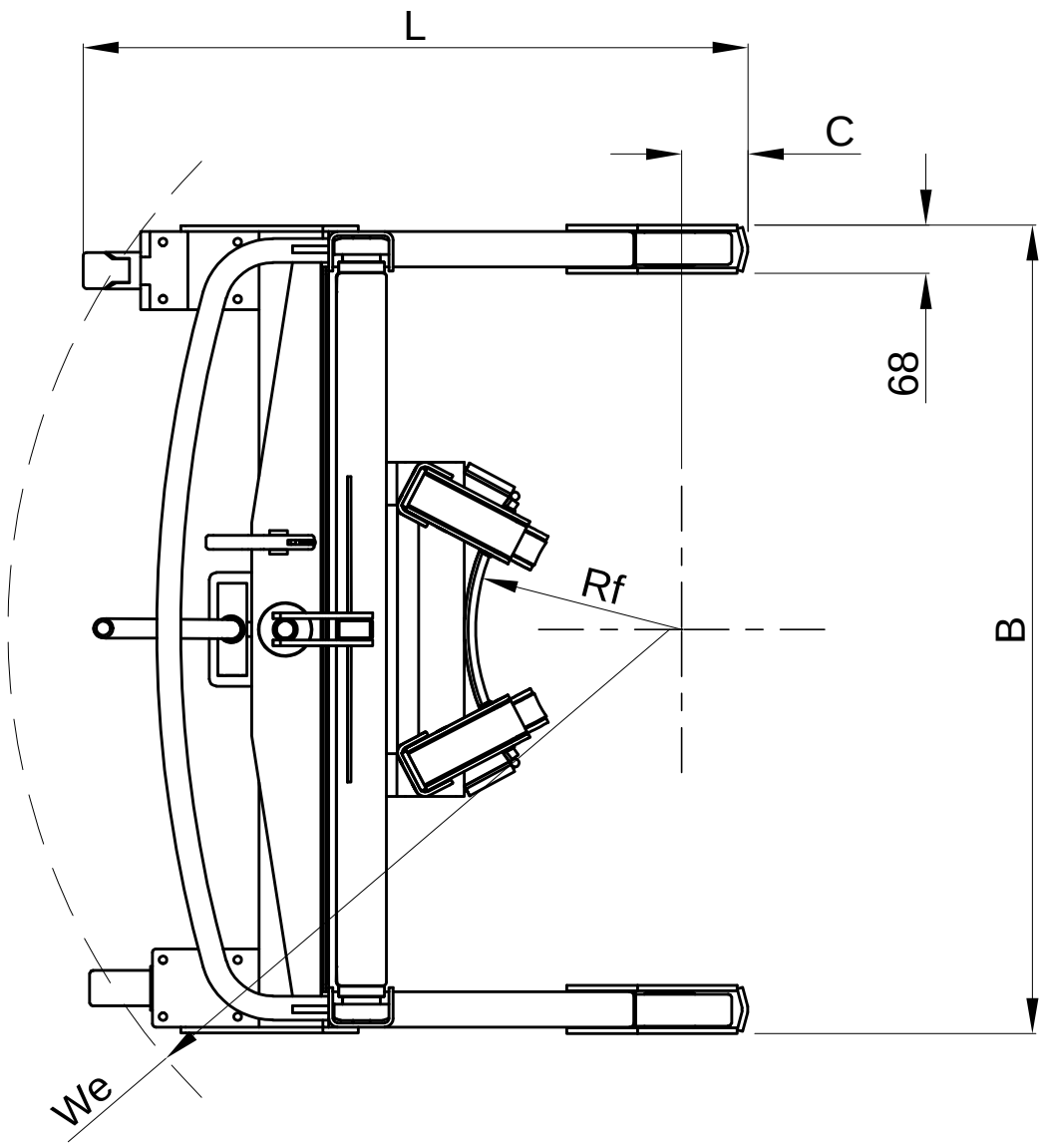

DIMENSIONI		
	u.m.	min ÷ max
B	mm	500÷1400
C	mm	95
H1	mm	1200 ÷ 2000
H2	mm	1650 ÷ 2450
H3	mm	600 ÷ 1400
L	mm	850
Rf	mm	300÷500
Wa	mm	870

VEAB
SPECIALISTS IN HANDLING DRUMS

Tel. +39 0525 66137 - Fax. +39 0525 66090
Via Provinciale N°3, 43042 - Berceto (PR) - Italy
e-mail: veab@veabitalia.com
C.F. e P.I. 02620120341

Macchina:
Carrello porta fusti manuale BS/91 TWIN
con doppia presa sul bordo superiore
per fusti pesanti in metallo,
anche senza coperchio

Dis. N°: 591056A